COD. 151-TR77021
SEDILE DOCCIA RIBALTABILE
TURN OVER SHOWER SEAT

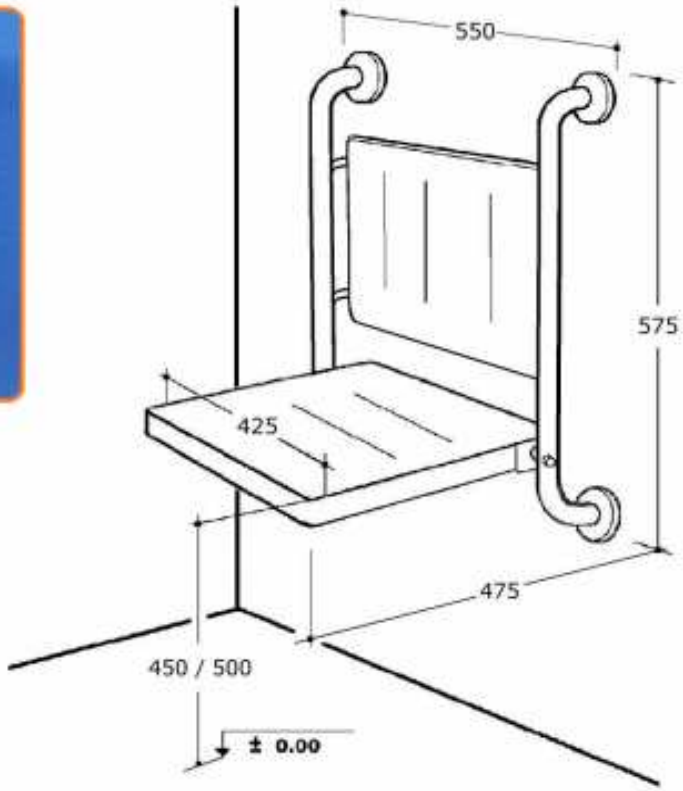

Sedile ribaltabile per doccia in acciaio trattato e verniciato con polveri epossidiche.
Seduta e schienale in PE-LD antibatterico, facilmente asportabili per le operazioni di pulizia.
Carico statico kg. 120.
Dimensioni mm.550x575x340p.
Colore bianco.

INSTALLAZIONE e MANUTENZIONE

* Usare viti e tasselli adeguati alle caratteristiche della parete sulla quale verrà installato il prodotto
* Elementi di fissaggio non inclusi
* Controllare periodicamente il corretto fissaggio alla parete ed il corretto serraggio dei sistemi ribaltablili
* Effettuare una adeguata pulizia con acqua e sapone o con soluzioni disinfettanti per uso domestico opportunamente diluiti. Non usare detergenti abrasivi e solventi a base di acetone, candeggina, trielina, acqua ossigenata ecc. Asciugare con panno morbido.

TREMOLADA & C

Hydraulic Technology